BREMSZANGEN
FEDERBETÄTIGT – PNEUMATISCH GELÜFTET

Typ MPI 300PNR und MPI 300 PNA

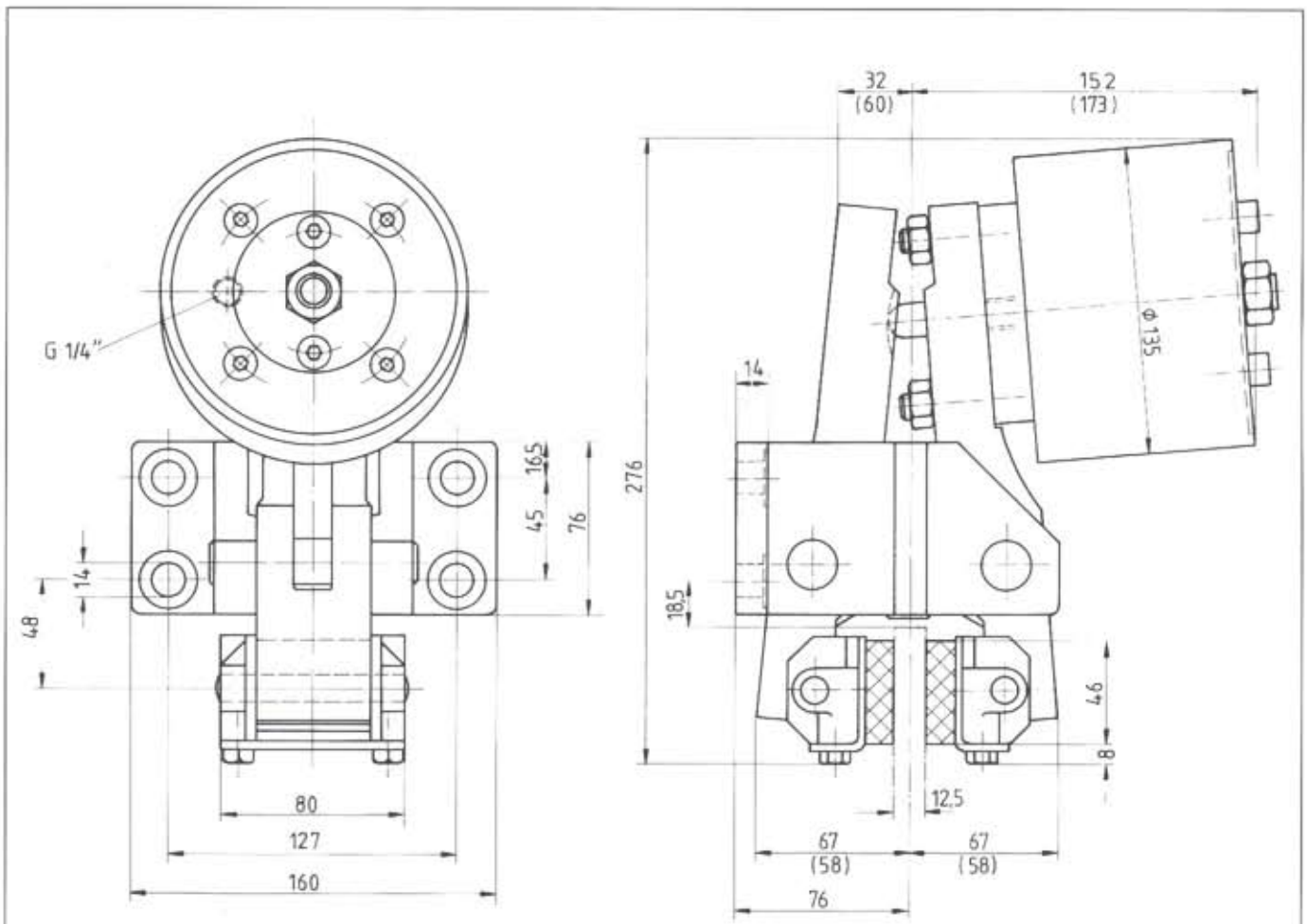

Maße in Klammern ergeben sich bei maximaler Reibklotzabnutzung.

Bremsscheiben-Durchmesser mm	Max. Bremsmoment Nm
200	640
250	895
300	1135
355	1400
430	1760
520	2185

Bremszange DV 30 FPM
mit manueller Nachstellung bei Reibklotzverschleiß
Sachnummer: 4457.901.105

Bremszange DV 30 FPA
mit automatischer Nachstellung bei Reibklotzverschleiß
Sachnummer: 4457.901.126

Druckzylinder rechts montiert wie in Maßbild gezeigt. Druckzylinder links montiert, bitte bei Bestellung angeben.

Druckluftanschluß G 1/4"
Luftdruck: min. 5 bar, max. 8 bar
Luftverbrauch: max 48 cm³ pro Schaltung
Gewicht 13 kg
Dicke der Bremsscheibe: 12,5 mm

- Sicherheitsbremse; der Anpreßdruck wird mit Federkraft erzeugt, geöffnet wird mit Druckluft
- Automatische Nachstellung bei Reibklotzverschleiß sorgt für gleichbleibende Bremskraft
- Asbestfreie Reibklötze
- Schwenkbare Reibklötze garantieren vollflächige Anlage an der Bremsscheibe